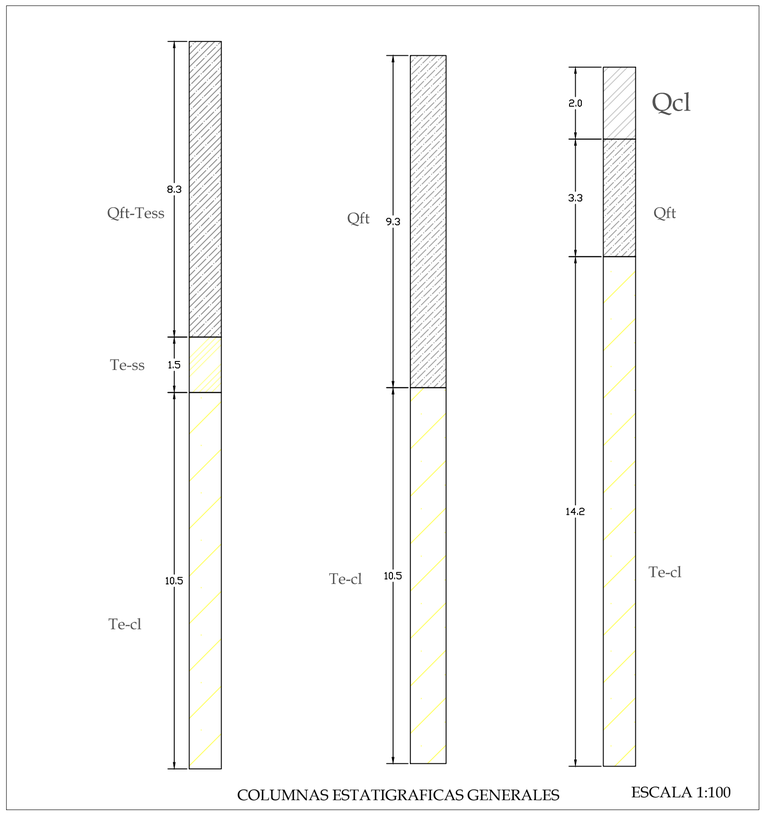

COLUMNAS ESTATIGRAFICAS GENERALES ESCALA 1:100

ESCALA 1:500

PERFILES LINES DE REFRACCIÓN SISMICA

LRS1

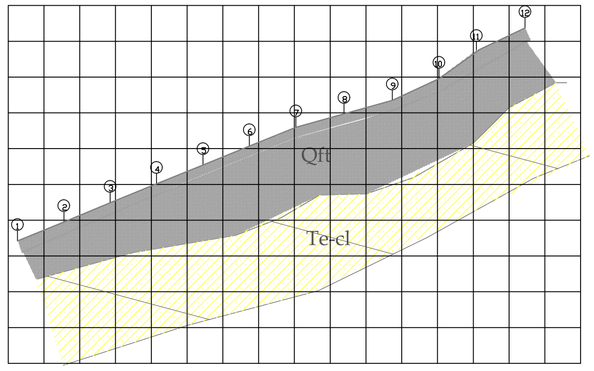

LRS2

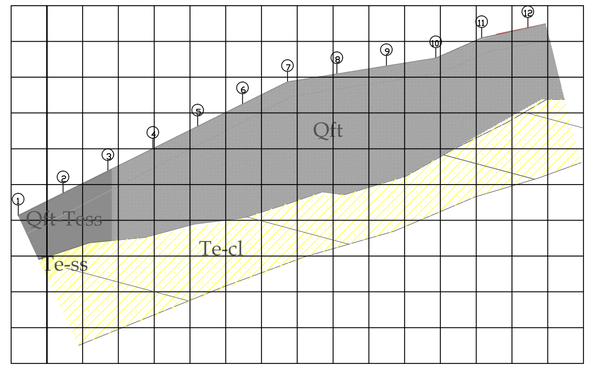

LRS3

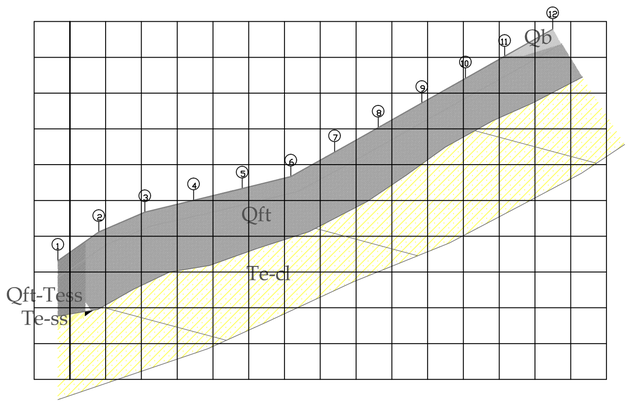

LRS4

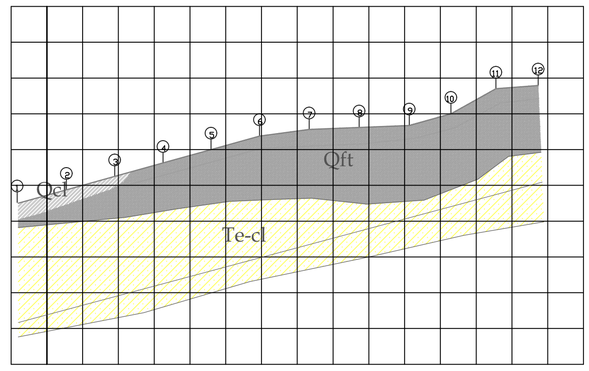

ALCALDIA MAYOR
DE BOGOTA D.C.

Secretaria
GOBIERNO
DIRECCIÓN DE PREVENCIÓN Y
ATENCIÓN DE EMERGENCIAS

ELABORÓ:

GEOCING S.A.S.
Geociencias e Ingeniería

INFORMACIÓN DE REFERENCIA

PROYECCIÓN:	TRANSVERSA DE MERCATOR
ELIPSOIDE:	MAGNA - SIRGAS
ORIGEN:	BOGOTA
COORDENADAS GEOGRÁFICAS:	04° 35' 46.3215" N 74° 04' 39.0285" W
COORDENADAS PLANAS:	1'000.000,000 metros Falso Norte 1'000.000,000 metros Falso Este

CONVENCIONES

LEYENDA	
SIMBOLO	**DESCRIPCIÓN**
Qa	Relleno Antropico de la Via.
Qb	Botaderos Antiguos.
Qd	Deslizamiento Activo.
Qft	Deslizamientos de Tierra.
Qcl	Deposito Coluvial.
Qft-Tess	Rocas del Terciario con Predominio de Arenisca.
Te-cl	Rocas de Terciario con Predominio de Arcillolitas.

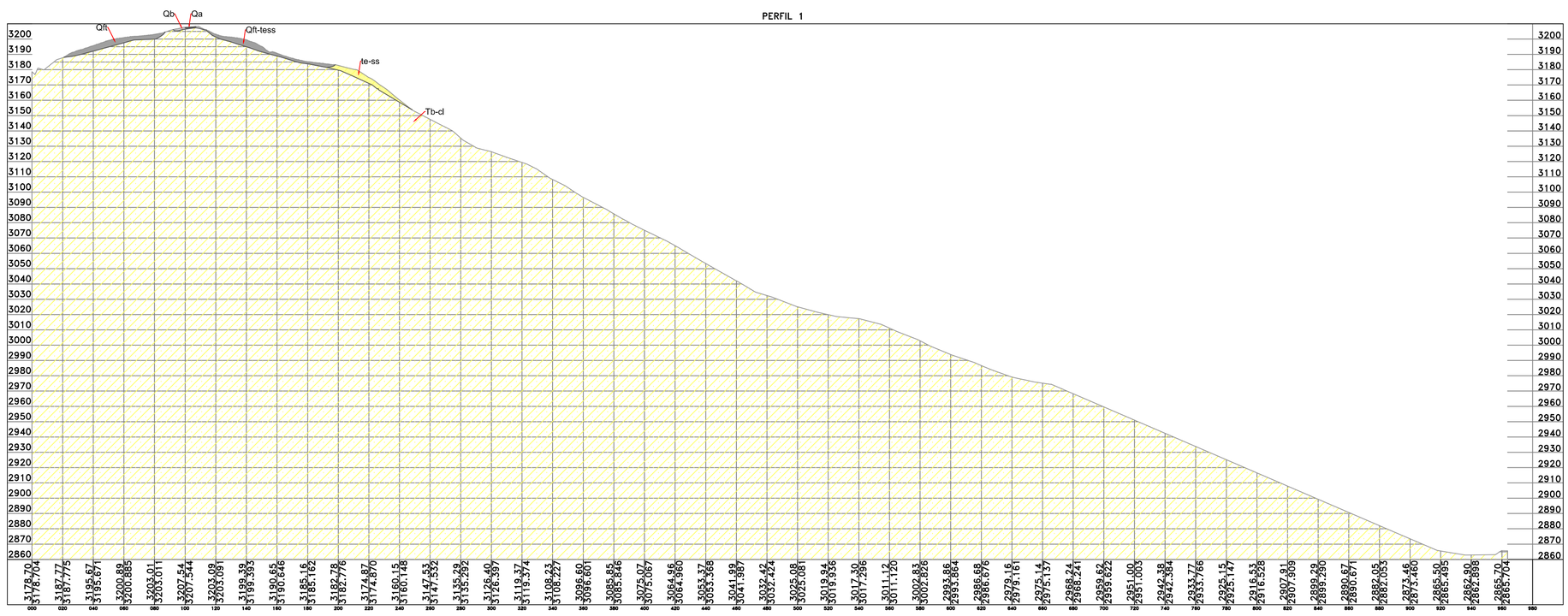

ESCALA 1:750

REV	FECHA	DESCRIPCION	POR	APROBO
Revisión A	15 de Marzo	General	Geocing S.A.S.	Desarrolo, Planeación e Infraestructura Ltda
Revisión B	7 de Marzo	General	Geocing S.A.S.	Desarrolo, Planeación e Infraestructura Ltda

ESCALA GRAFICA

0 10 20 30 40 50

ESCALA: GRÁFICA

ELABORO: GEOL. RODOLFO FRANCO	FECHA: MARZO DE 2011
DIBUJÓ: WILLIAM CABALLERO	FECHA: MARZO DE 2011
REVISÓ: ING. JUAN CHILATRA	FECHA: MARZO DE 2011
APROBÓ: ING. FLAVIO SOLER S.	FECHA: MARZO DE 2011
Vo. INTERVENTORÍA: ING. EDSON ORLANDO HOYOS	FECHA: MARZO DE 2011
ARCHIVO: GE239-PL-02A PERFILES GEOLOGICOS.dwg	FECHA: MARZO DE 2011

PROYECTO:

ESTUDIO DE RIESGOS POR FENÓMENOS DE REMOCIÓN EN MASA Y EVALUACIÓN DE ALTERNATIVAS DE MITIGACIÓN PARA EL ASENTAMIENTO MENOR DE SANTA ANA (SANTO DOMINGO) DE LA LOCALIDAD DE SUMAPAZ, EN BOGOTÁ D. C.

PLANO GE-239-PL-02A PERFILES GEOLOGICOS