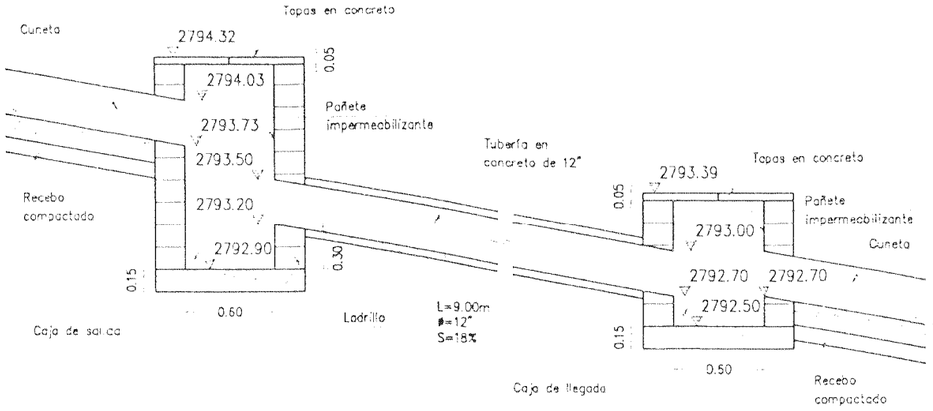

DETALLE CONEXION ENTRE
PUNTOS 7 Y 8
ESC. 1:20

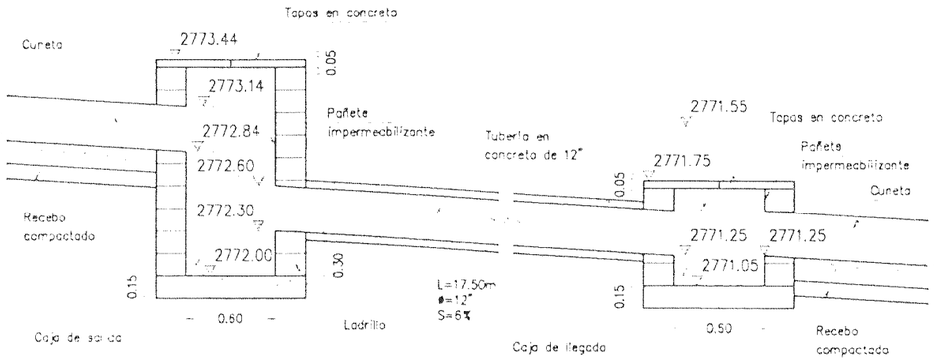

DETALLE CONEXION ENTRE PUNTOS 14 Y 15
CRUCE CON LA CARRERA 10 ESTE
ESC. 1:20

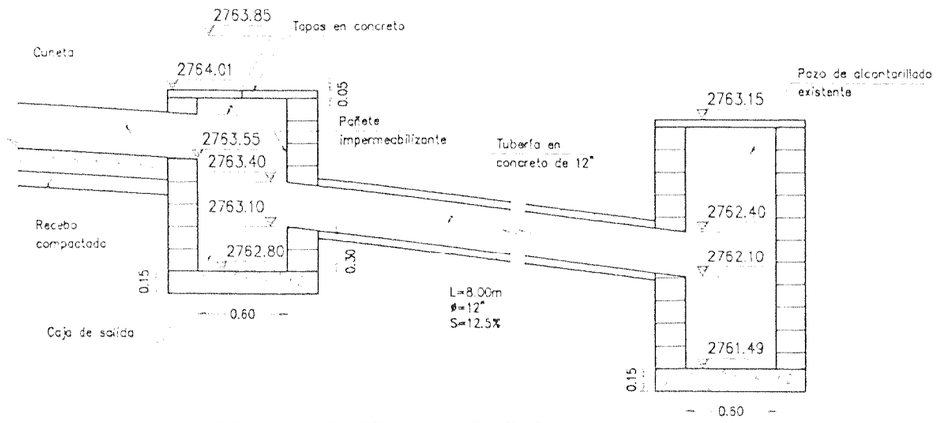

DETALLE ENTREGA AL ALCANTARILLADO
EXISTENTE (BARRIO EL GUABIO)
ESC. 1:20

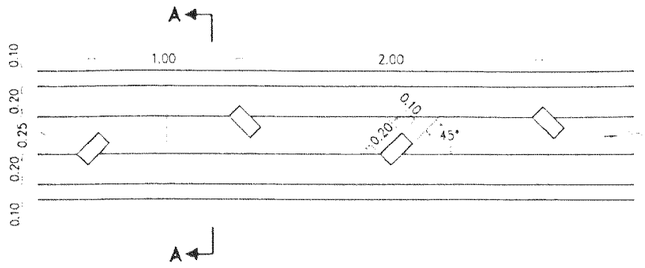

LOCALIZACION DE DISIPADORES
EN SECCION LONGITUDINAL
ESC. 1:20

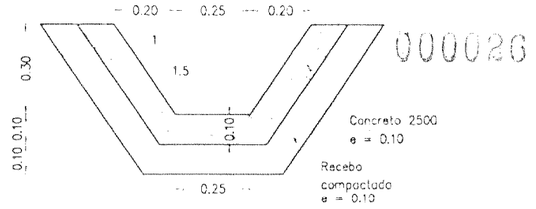

SECCION TRANSVERSAL
TIPICA
ESC. 1:10

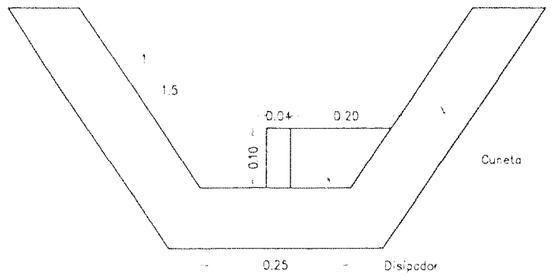

CORTE A – A
DETALLE DE DISIPADOR TIPICO
ESC. 1:5

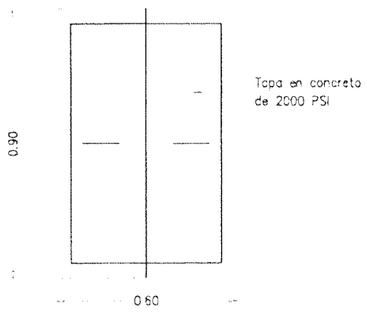

PLANTA
CAJA DE INSPECCION
ESC. 1:10

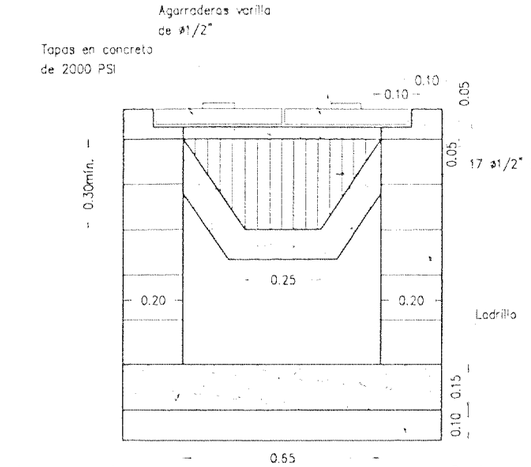

DETALLE ENTRADA A
CAJA DE INSPECCION
ESC. 1:10

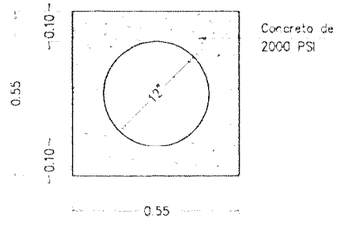

DETALLE ATRAQUE
EN CONCRETO
ESC. 1:10

UPES – FOPAE	CONSULTOR: INTERPROYECTOS LDTA.	PROYECTO: CUNETA BARRIO ROCIO MEDIO	CONTENIDO: DETALLES	DISEÑO: R.L.P. / DIBUJO: E.P.F. / CONTRATO No.:	PLANO No.: 2
				REVISO: C.P.F. / ESCALA: INDICADAS / OBSERVACIONES:	
				APROBO: C.P.F. / FECHA: DIC/97	

000026